LOUIS CHEVROLET
SWISS WATCHES

MODE D'EMPLOI LC8

Version 1
Septembre 2022

Félicitations et merci de votre achat.

En choisissant cette montre, vous entrez dans l'univers Louis Chevrolet !

Louis Chevrolet étant d'origine Suisse, et qui plus est venant de quelques kilomètres seulement de notre manufacture, nous nous devions de faire honneur à cet homme illustre qui aura marqué l'histoire.

De la mécanique automobile à la précision horlogère, il n'y avait qu'un pas à franchir. Celui-ci était d'autant plus facile que son père était lui-même un horloger talentueux.

Vous faites désormais partie des milliers d'ambassadeurs et ambassadrices de notre marque!

Bienvenue dans la grande famille Louis Chevrolet.

André SAUNIER
CEO

Contact

LOUIS CHEVROLET SWISS WATCHES SA
Rue Pierre Péquignat 11
2900 Porrentruy - Suisse

info@louischevrolet.ch

+41 (0)32 465 38 08

@louischevrolet

louischevroletwatches

Louis Chevrolet Swiss Watches

Caractéristiques techniques p.6

Présentation de la montre p.7

Changement de bracelet et bague p.8

Mise à l'heure p.10

Caractéristiques techniques

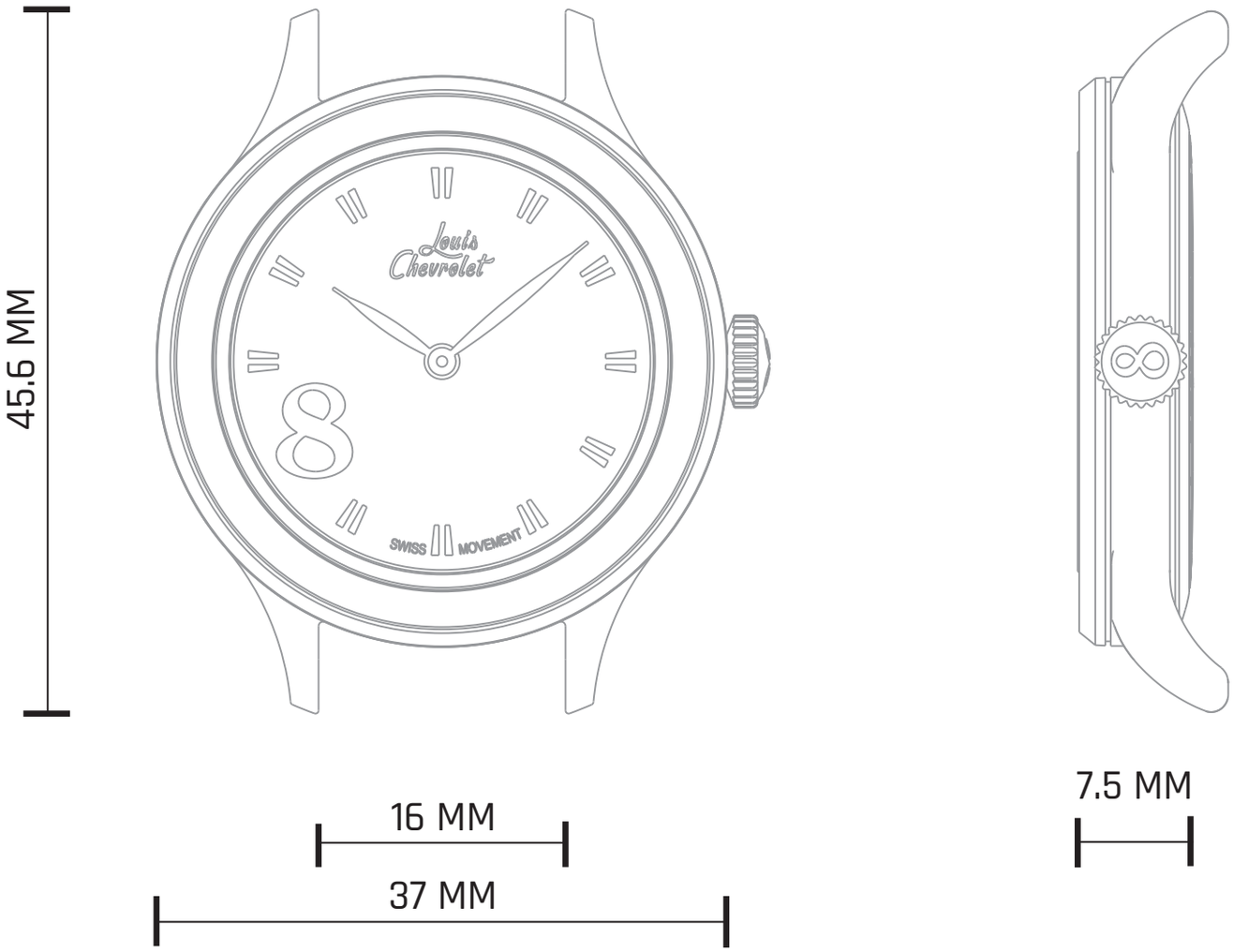

Boîtier

31.8 grammes
Acier inoxydable 316L
Glace saphir antireflets 2 faces
Etanche 30 mètres / 100 feet

Mouvement

RONDA 762.E
Heures, minutes
Autonomie de 10 ans

Présentation de la montre

1 - Aiguille des heures

2 - Aiguille des minutes

3 - Couronne

A : Position normale

B : Position de mise à l'heure

Changement de bracelet et bague (1/2)

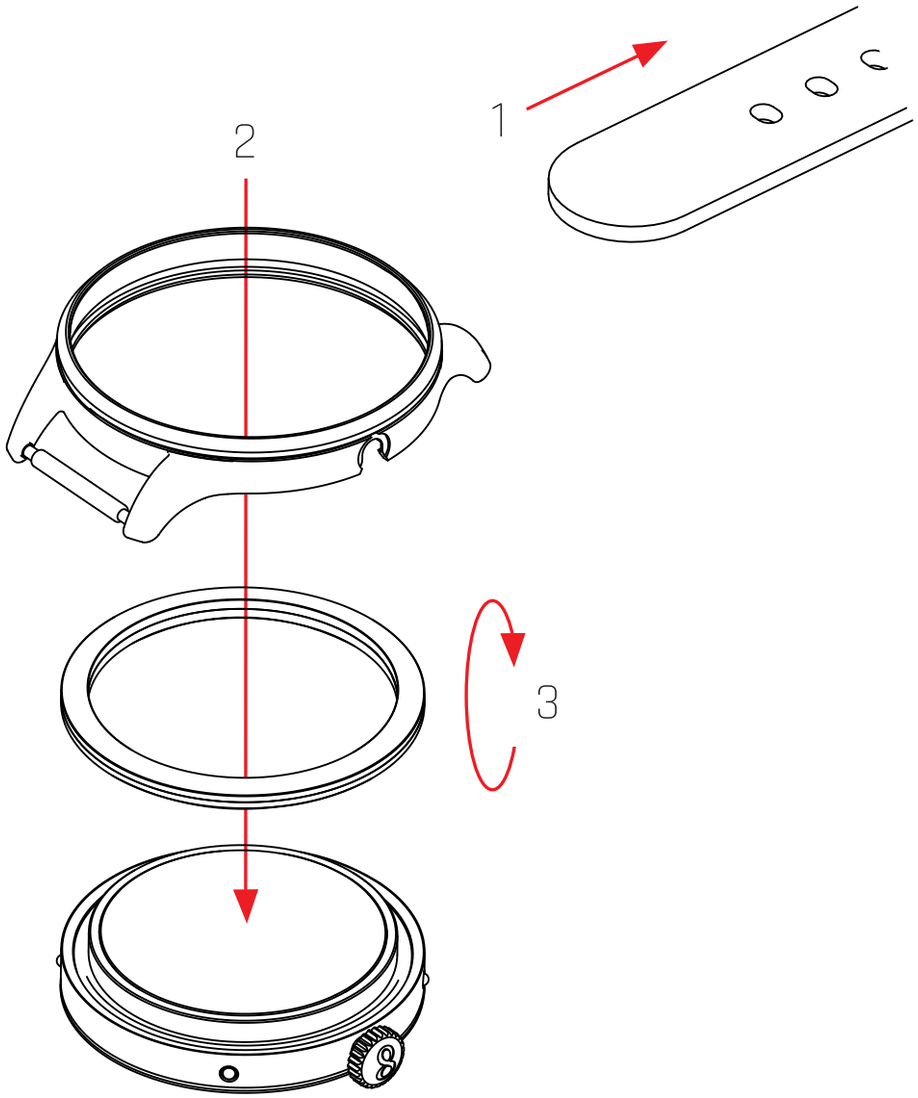

- 1. Retirer le bracelet
- 2. Pousser sur la glace pour déclipser la montre
- 3. Changer ou retourner la bague en place

Changement de bracelet et bague (2/2)

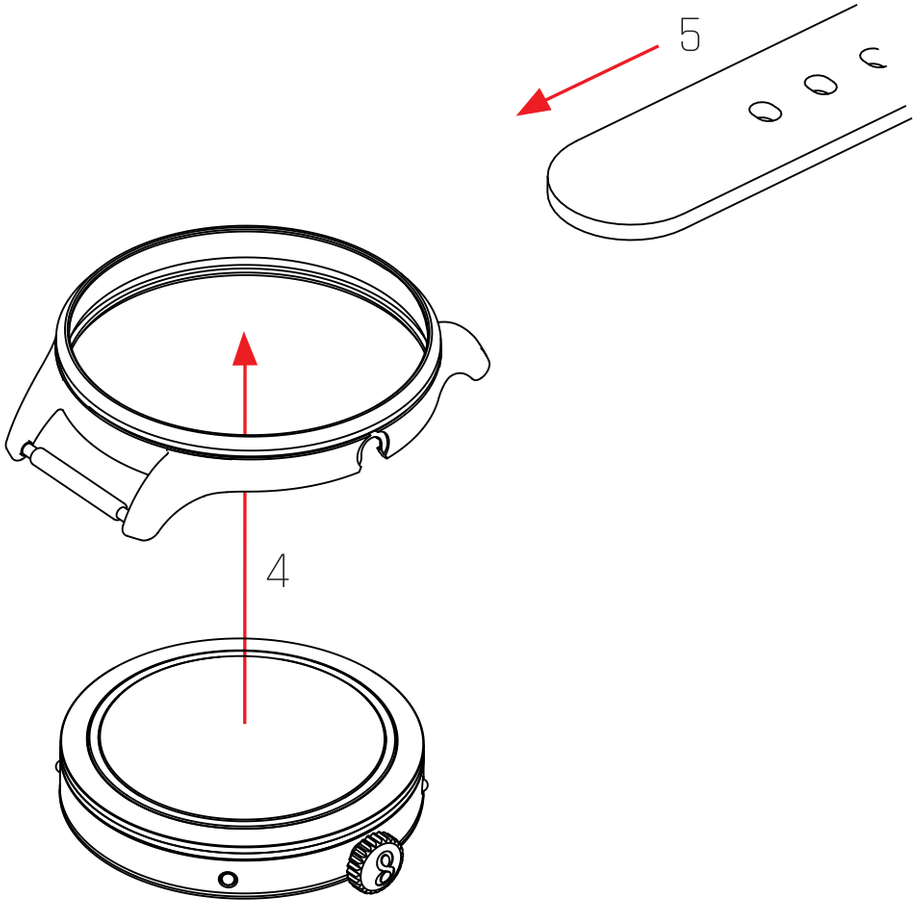

- 4. Reclipser la montre
- 5. Insérer le bracelet de votre choix

Mise à l'heure

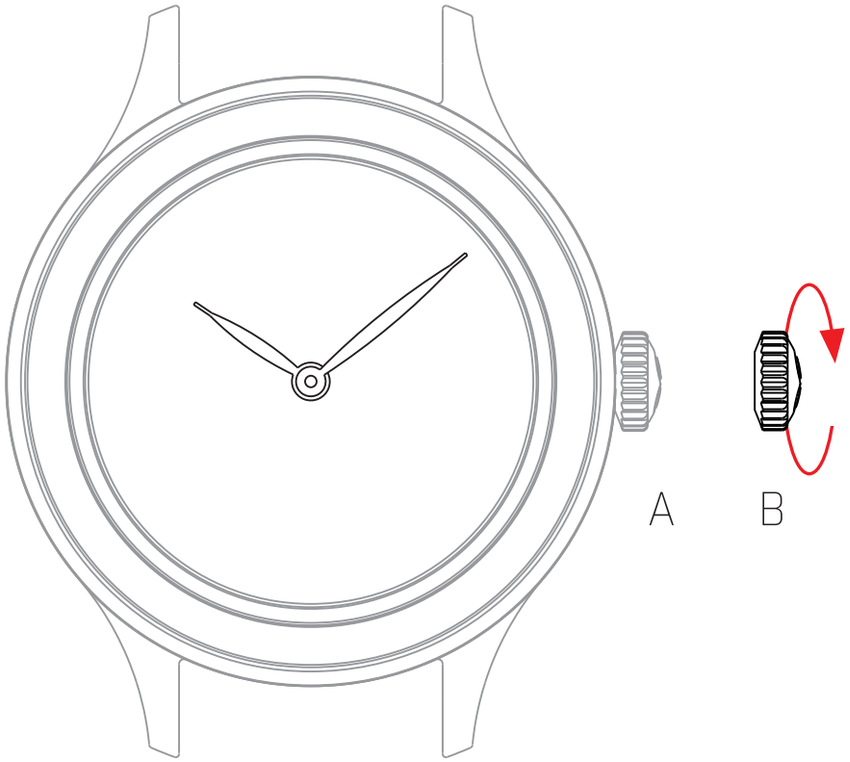

- Tirez la couronne en position B.
  (la montre s'arrête)
- Tournez la couronne jusqu'à ce que l'heure actuelle s'affiche.
- Repousser la couronne en position A.

"Never
Give Up"

www.louischevrolet.com