Louis Chevrolet

MODE D'EMPLOI NUMBER 8 CHRONO

Version 1
Août 2019

Félicitations et merci de votre achat.

En choisissant cette montre, vous entrez dans l'univers Louis Chevrolet !

Louis Chevrolet étant d'origine Suisse, et qui plus est venant de quelques kilomètres seulement de notre manufacture, nous nous devions de faire honneur à cet homme illustre qui aura marqué l'histoire.

De la mécanique automobile à la précision horlogère, il n'y avait qu'un pas à franchir. Celui-ci était d'autant plus facile que son père était lui-même un horloger talentueux.

Vous faites désormais partie des milliers d'ambassadeurs et ambassadrices de notre marque!

Bienvenue dans la grande famille Louis Chevrolet.

André SAUNIER
CEO

Contact

LOUIS CHEVROLET SWISS WATCHES SA
En Roche de Mars 10
2900 Porrentruy - Suisse

info@louischevrolet.ch

+41 (0)32 465 38 08

@louischevrolet

louischevroletwatches

@Louis_Chevrolet

Louis Chevrolet Swiss Watches

Caractéristiques techniques p.6

Présentation de la montre p.7

Changement de bracelet p.8

Correction rapide de la date p.10

Mise à l'heure p.11

Réglage de la date et de l'heure p.12

Chronographe: fonction de base p.14

Chronographe: Chronométrage avec totalisation p.15

Chronographe: Chronométrage des temps intermédiaires p.16

Ajustage des aiguilles du chronographe en position zéro p.17

Caractéristiques techniques

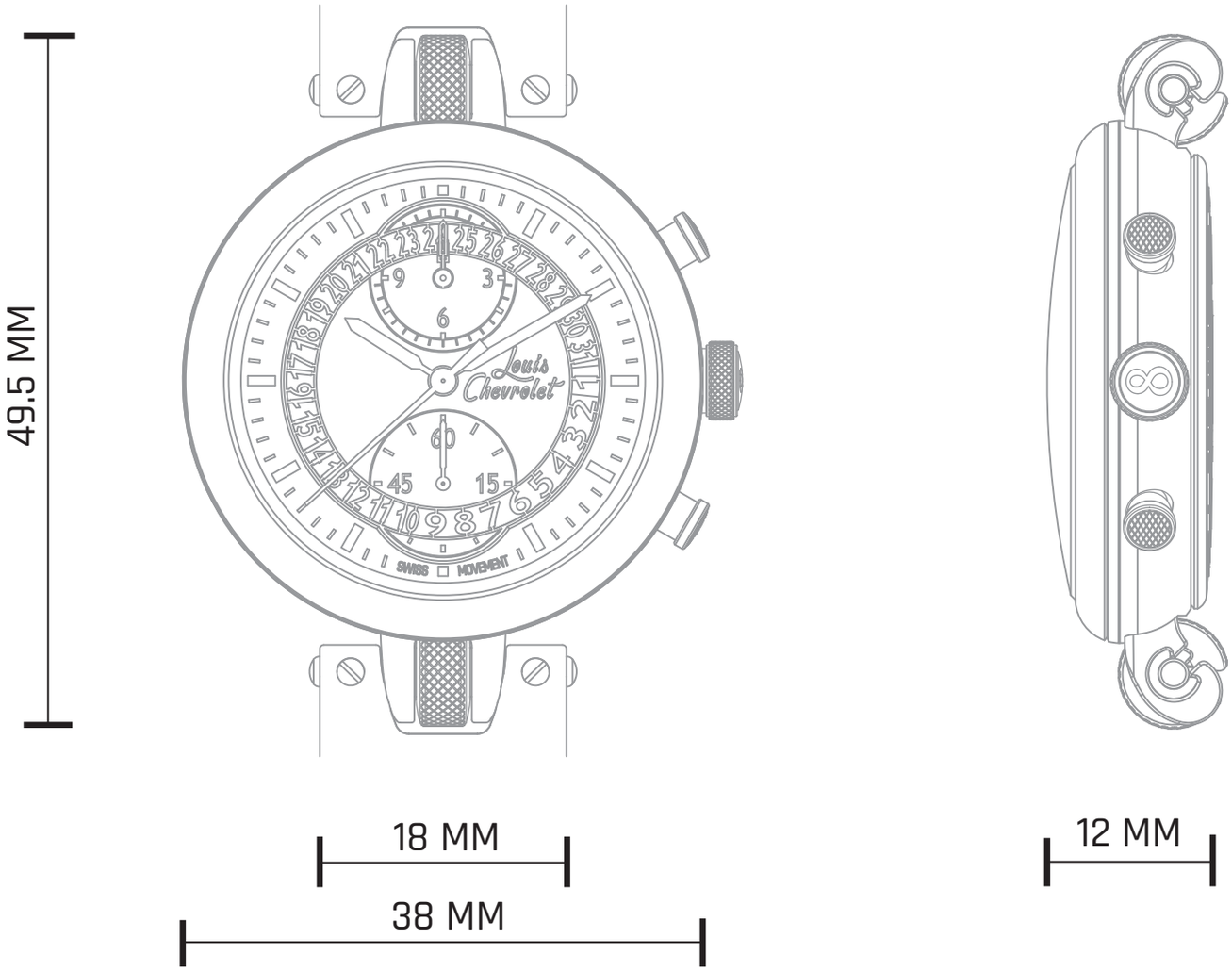

Boîtier

49.5 grammes
Acier inoxydable 316L
Glace saphir bombée
antireflets deux faces
Etanche 50 mètres / 165 feet

Mouvement

RONDA 3520.D
Heures, minutes, petite seconde,
date squelette
Chronographe rattrapant:
heures, minutes, secondes
Autonomie de 54 mois

Présentation de la montre

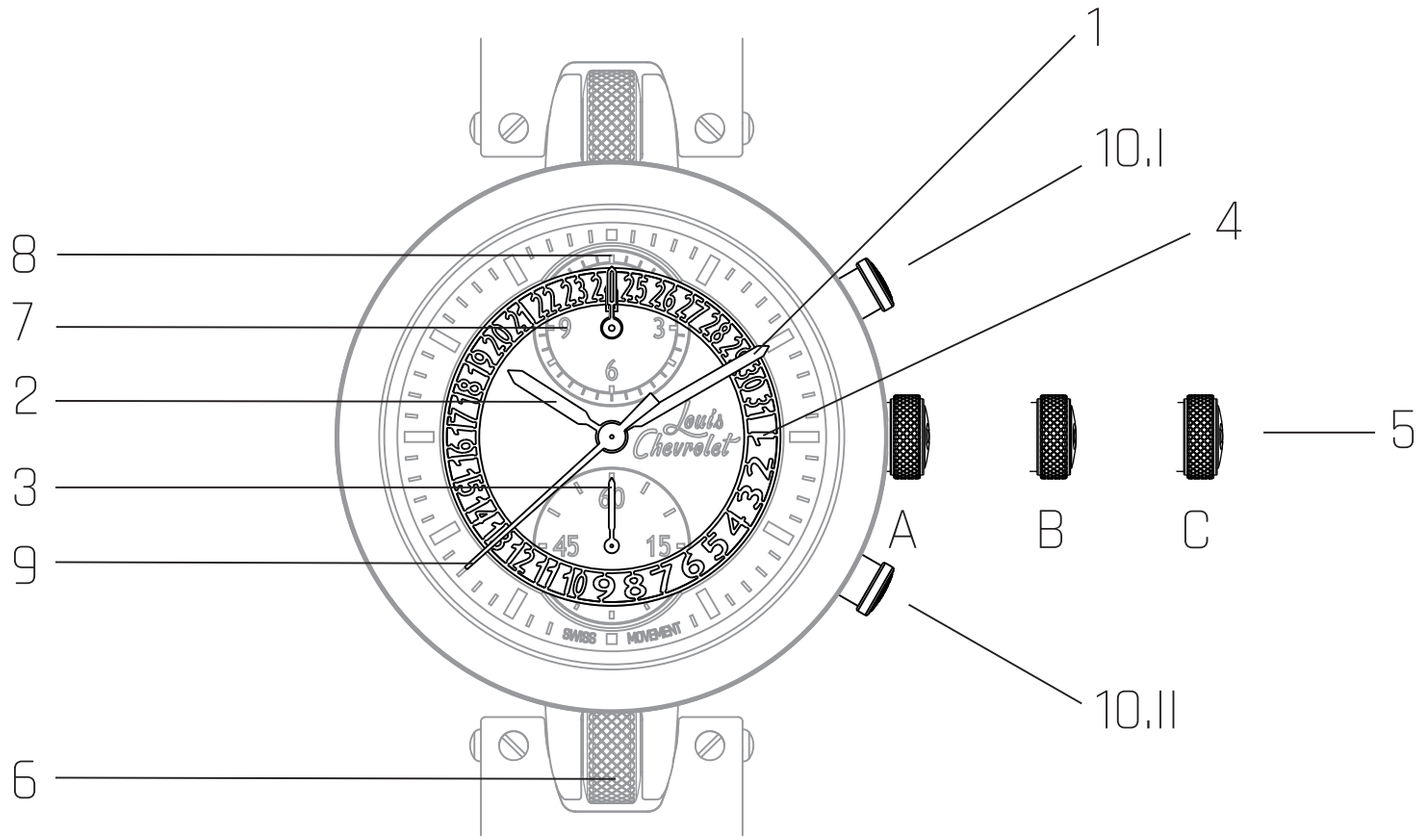

1 - Aiguille des minutes

2 - Aiguille des heures

3 - Aiguille des secondes

4 - Date

5 - Couronne

A : Position normale

B : Position de correction de la date

C : Position de mise à l'heure (stop seconde)

6 - Molette (changement de bracelet)

Chronographe

7 - Compteur des heures

8 - Compteur des minutes

9 - Compteur des secondes

10 - Poussoirs I et II

Changement de bracelet (1/2)

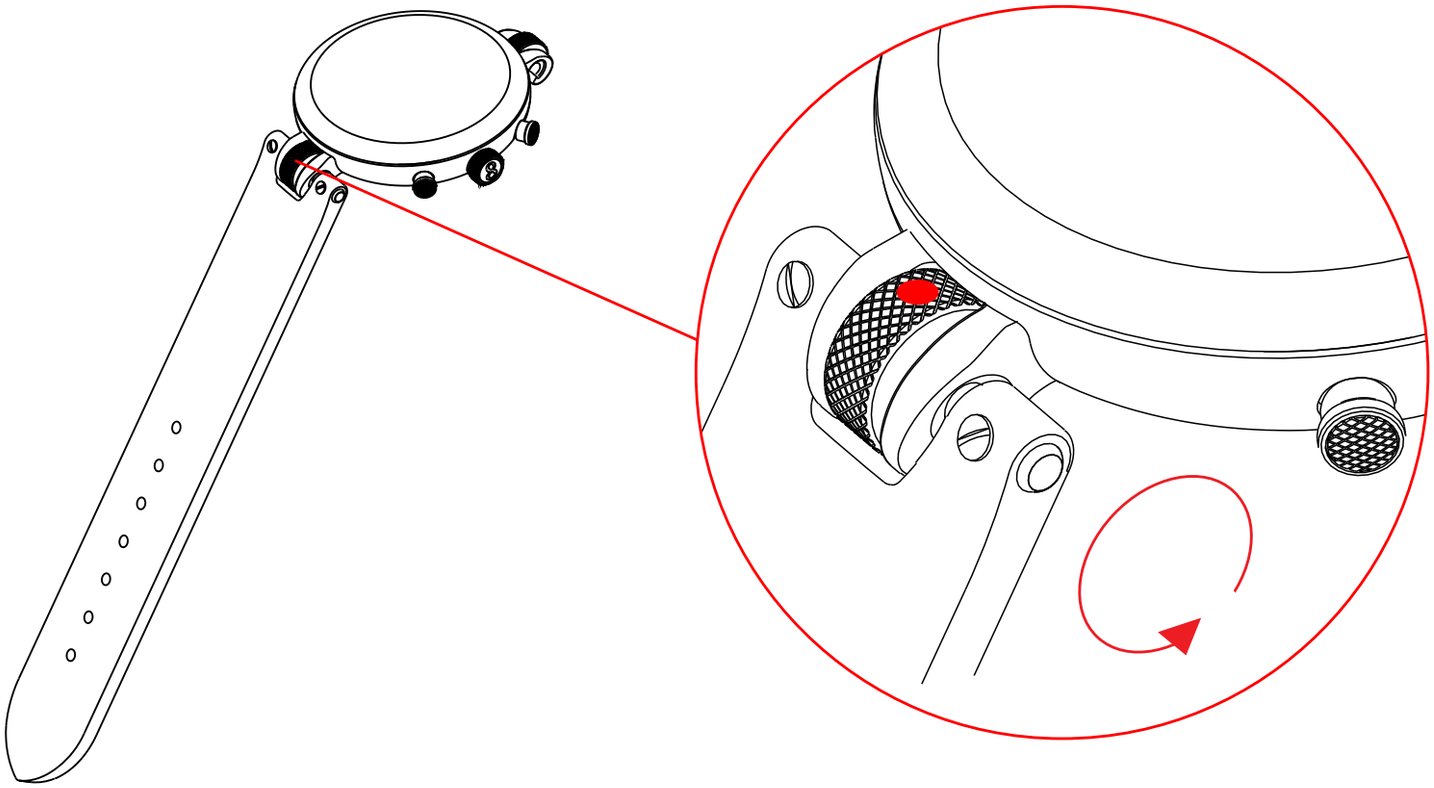

- Tournez la molette dans le sens inverse des aiguilles d'une montre pour déverouiller le bracelet
  (un point rouge apparait pour vous avertir de l'ouverture)

Changement de bracelet (2/2)

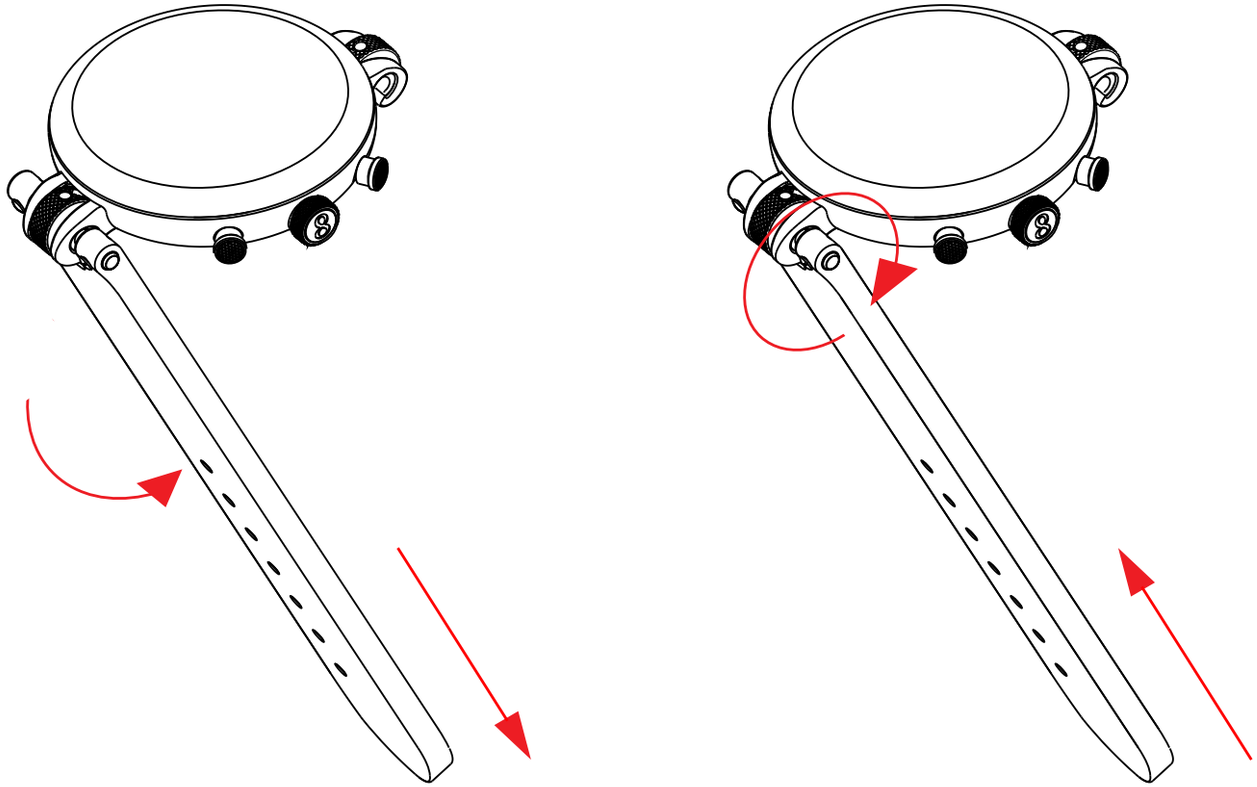

- Basculez le bracelet puis tirez le vers le bas
- Engager le nouveau bracelet puis tourner la molette dans le sens des aiguilles d'une montre pour le verrouiller

NB : Reproduire les pages 8 et 9 pour changer l'autre côté

Correction rapide de la date

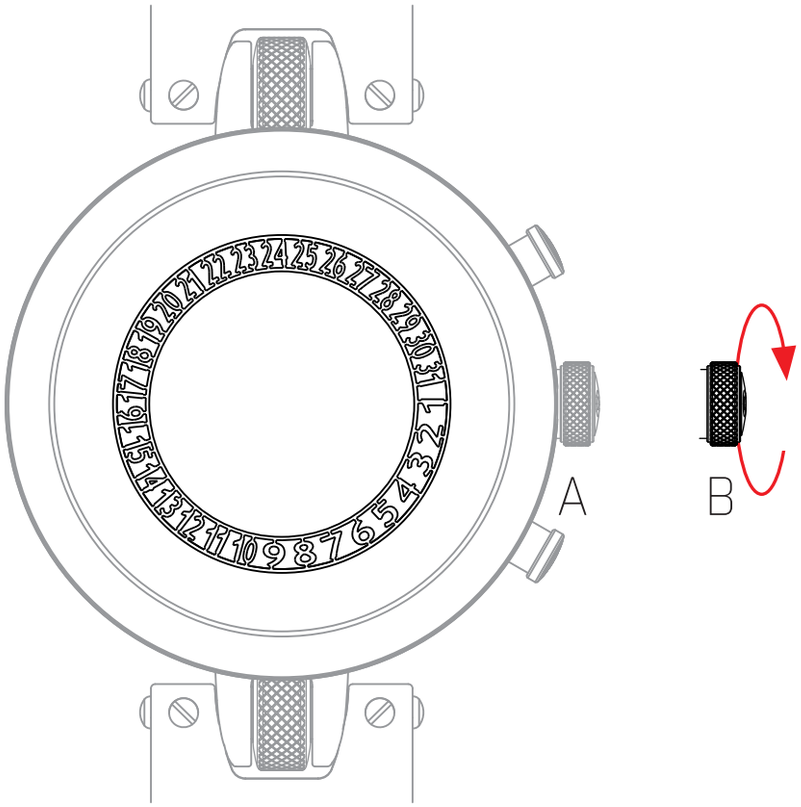

- Tirez la couronne en position B.
  (la montre continue de fonctionner)
- Tournez la couronne dans le sens inverse des aiguilles d'une montre jusqu'à ce que la date actuelle s'affiche.
- Repoussez la couronne en position A.

Mise à l'heure

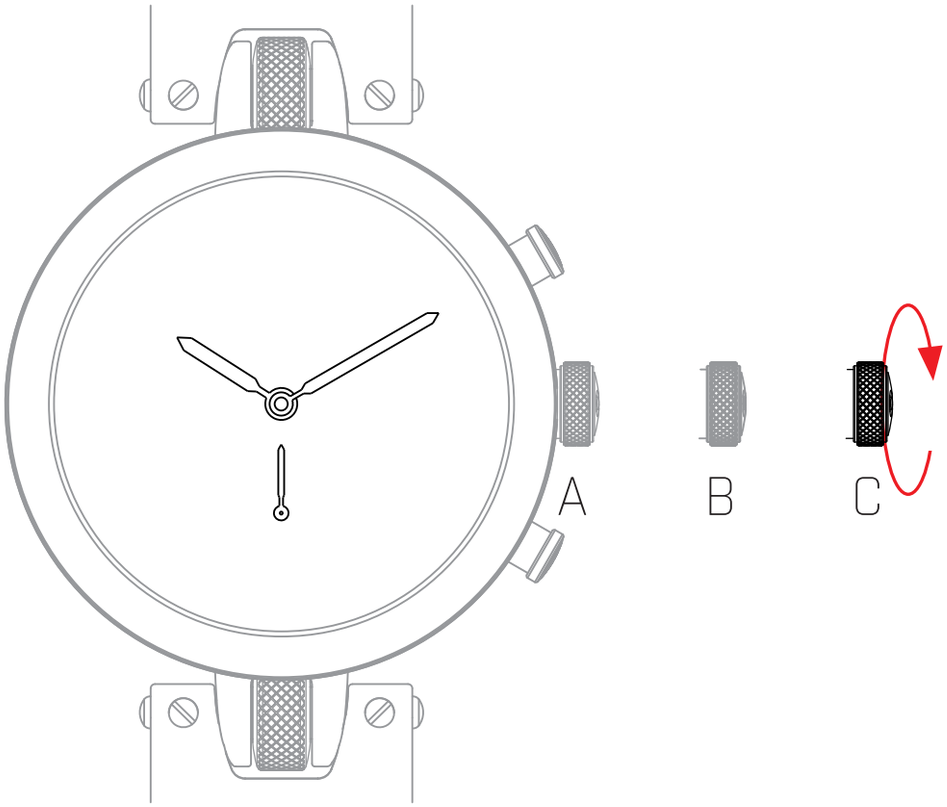

- Tirez la couronne en position C.
  (la montre s'arrête)
- Tournez la couronne jusqu'à ce que l'heure actuelle s'affiche.
  (respectez le rythme horaire de 24 heures)
- Repoussez la couronne en position A.

Réglage de la date et de l'heure (1/2)

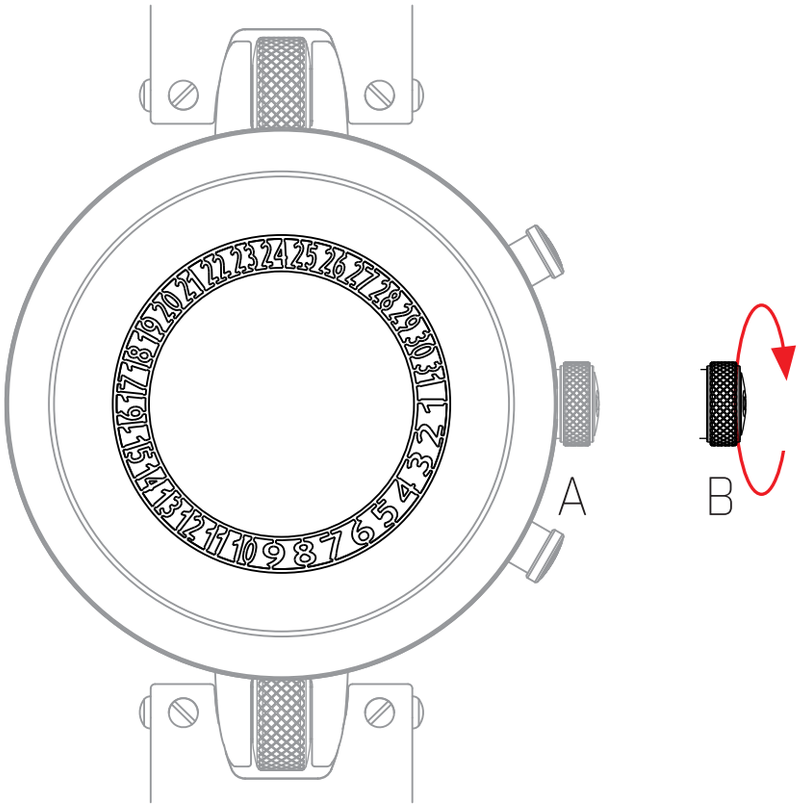

- Tirez la couronne en position B.
- Tournez la couronne dans le sens inverse des aiguilles d'une montre jusqu'à ce que la veille de la date apparaisse.

Réglage de la date, de l'heure (2/2)

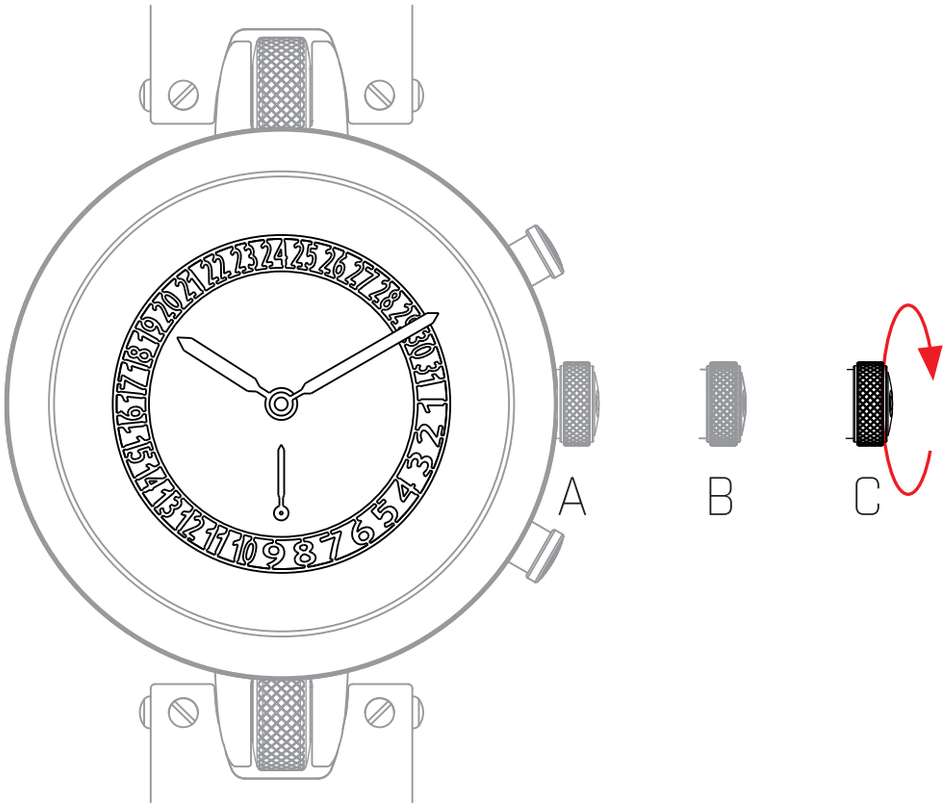

- Tirez la couronne en position C.
  (la montre s'arrête)
- Tournez la couronne jusqu'à ce que la date exacte apparaisse
- Continuez de tourner la couronne jusqu'à ce que l'heure exacte soit affichée.
  (respectez le rythme horaire de 24 heures)
- Repoussez la couronne en position A.

Chronographe: fonction de base

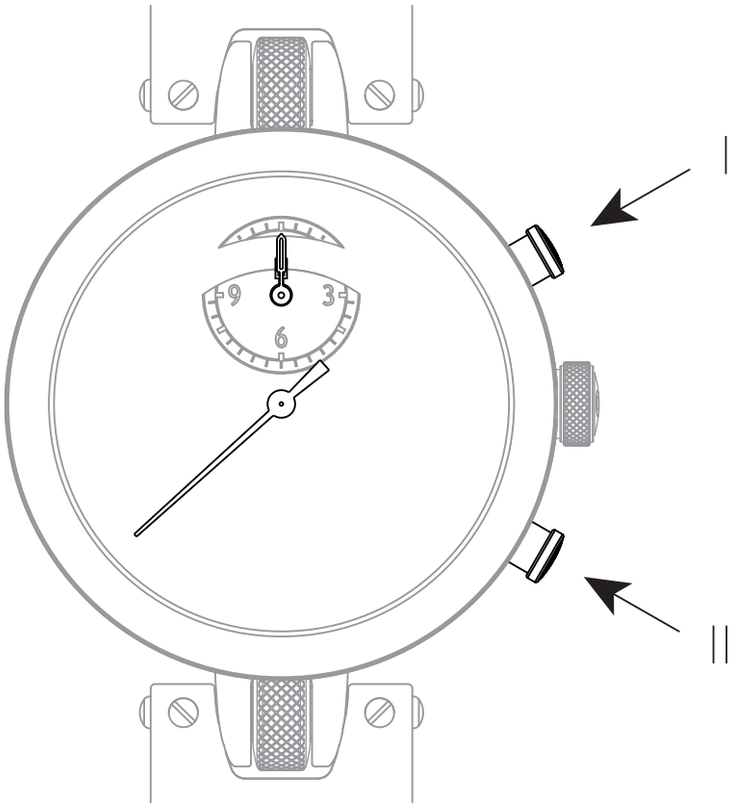

- Démarrez le chronométrage en appuyant sur **I**.
- Arrêtez le chronométrage en appuyant sur **I** puis lire le temps mesuré sur les compteurs.
- Appuyez sur **II** pour remettre à zéro.

Chronographe: Chronométrage avec totalisation

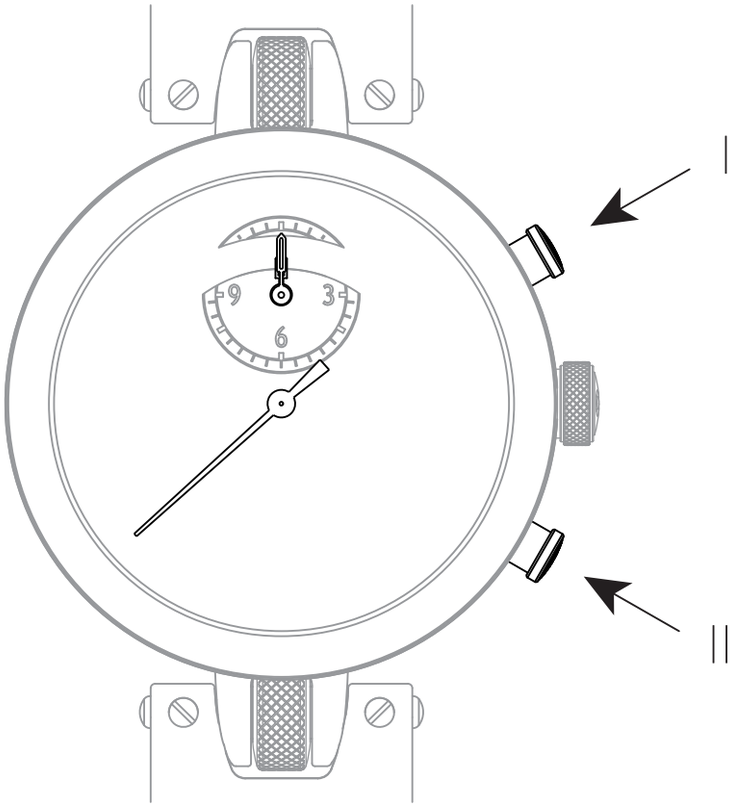

- Démarrez le chronométrage en appuyant sur **I**.
- Arrêtez le chronométrage en appuyant sur **I** puis lire le temps mesuré sur les compteurs.
- Relancez le chronométrage en appuyant sur **I**.
- Arrêtez le chronométrage en appuyant sur **I** puis lire le temps **total** mesuré sur les compteurs.
- Appuyez sur **II** pour remettre à zéro.

Chronographe: Chronométrage des temps intermédiaires

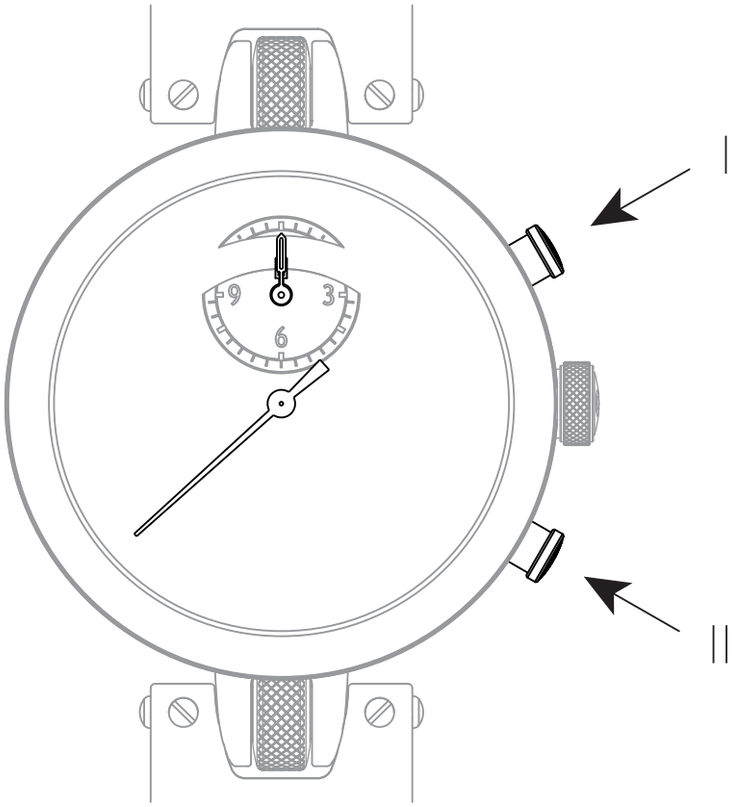

- Démarrez le chronométrage en appuyant sur **I**.
- Arrêtez le chronométrage en appuyant sur **II** puis lire le temps mesuré sur les compteurs. (le chronométrage continue à l'arrière plan)
- Relancez le chronométrage en appuyant sur **II**. (Les aiguilles du chronographe rattrapent le temps de chronométrage qui s'est écoulé)
- Arrêtez le chronométrage en appuyant sur **I** puis lire le temps **final** mesuré sur les compteurs.
- Appuyez sur **II** pour remettre à zéro.

Ajustage des aiguilles du chronographe en position zéro (1/2)

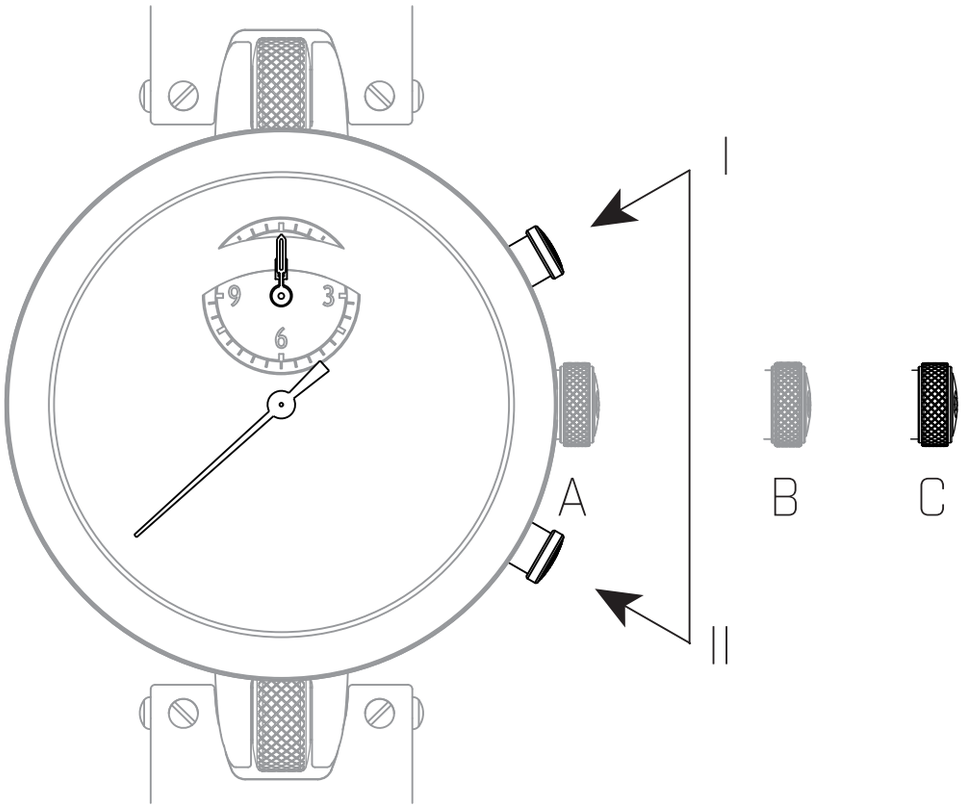

Si les aiguilles du chronographe ne sont pas en position zéro correcte, alors elles doivent être ajustées.

- Tirez la couronne en position C.
- Appuyez simultanément pendant 2 secondes sur **I** et **II**.
  (l'aiguille du compteur des secondes tourne de 360°.
  Le mode correction est activé)

Ajustage des aiguilles du chronographe en position zéro (2/2)

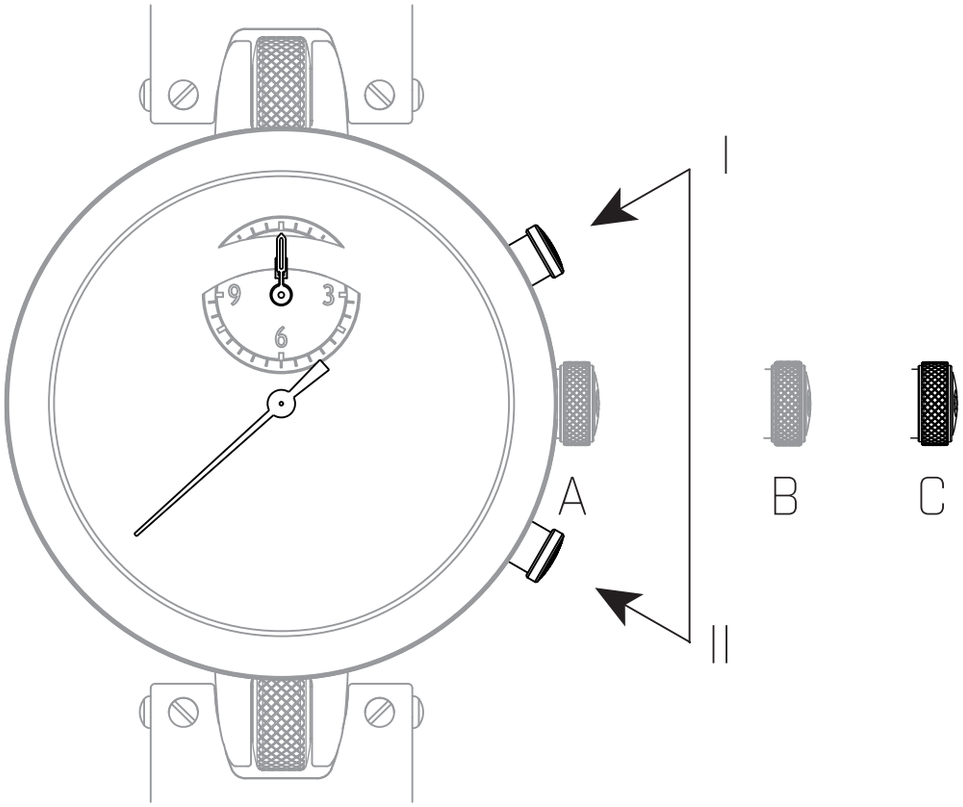

- Ajustez le compteur des secondes en appuyant sur **I**.
- Appuyez sur **II** pour passer au compteur suivant.
- Ajustez le compteur des minutes en appuyant sur **I**.
- Appuyez sur **II** pour passer au compteur suivant.
- Ajustez le compteur des heures en appuyant sur **I**.
- Repoussez la couronne en position A. (possible à tout moment)

NB : Pour ajuster précisément, appuyez brièvement.
Pour ajuster rapidement, appuyez en continu.

"Never
Give Up"

www.louischevrolet.com